AKCIJSKI LETAK 2019

www.psc-ferencak.hr

PSC Ferenčak
Nikole Tesle 14
48260 Križevci
Telefon: 048/681-902

CILINDAR ZASUNA HID. 6” MZ

Šifra: 210978
Stara cijena: 700,00 kn
Nova cijena: 589,00 kn

POJILICA ZA GOVEDA GUSENA

Šifra: 190769
Stara cijena: 170,00 kn
Nova cijena: 130,00 kn

FILTER ULJA FENDT, STEYR, IMT, JD, MF

Šifra: 201591
Stara cijena: 34,00 kn
Nova cijena: 27,00 kn

SJEDALO MALO UNIVERZALNO

Šifra: 210812
Stara cijena: 495,00 kn
Nova cijena: 465,00 kn

SJEDALO MEHANIČKO TKANINA

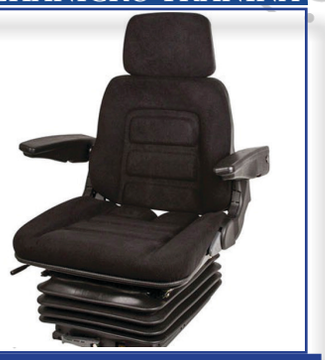

Šifra: 205670
Stara cijena: 2.690,00 kn
Nova cijena: 2.305,00 kn

SJEDALO VELIKO ZRAČNO

Šifra: 201081
Stara cijena: 4.200,00 kn
Nova cijena: 3.990,00 kn

SPREJ ZA ČIŠĆENJE KOČNICA

Šifra: 202290
Stara cijena: 20,00 kn
Nova cijena: 17,00 kn

SPREJ UNIVERZALNI GP400

Šifra: 202289
Stara cijena: 23,00 kn
Nova cijena: 20,00 kn

SPREJ ZA LANCE GP 400 ml

Šifra: 204881
Stara cijena: 27,5 kn
Nova cijena: 22,00 kn

Sve cijene su izražene s PDV-om. Ponude nisu obvezujuće, ne odgovaramo za moguće pogreške.

www.psc-ferencak.hr
www.facebook.com/PscFerencak/
info@psc-ferencak.hr

KOPRIVNICA
Čarda 6
Telefon: +385 (48) 647 902

OSIJEK
Omladinska 128, Livana
Telefon: +385 (31) 211 902

VIROVITICA
Poduzetnička zona II/12
Telefon: +385 (33) 728 902

BJELOVAR
Gudovačka cesta 25
Telefon: +385 (43) 235 902

KUTJEVO
Zagrebačka ulica 44a
Telefon: +385 (34) 550 902

PSC Ferenčak

AKCIJSKI LETAK 2019

www.psc-ferencak.hr

ZGLOB POTEZNICE M30X3 fi 25,4 LIJEVI

Šifra: 196729
Stara cijena: 140,00 kn
Nova cijena: 99,00 kn

ZGLOB POTEZNICE M30X3 fi 25,4 DESNI

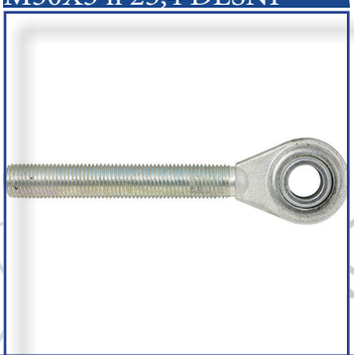

Šifra: 196728
Stara cijena: 140,00 kn
Nova cijena: 99,00 kn

ČAHURA POTEZNICE M30X3 L-500

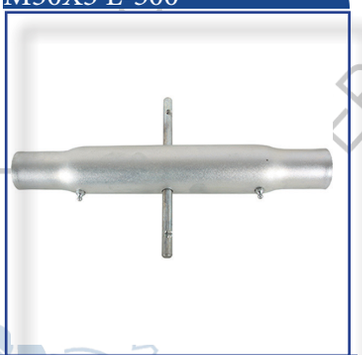

Šifra: 197269
Stara cijena: 155,00 kn
Nova cijena: 124,00 kn

KUGLA CAT. 2 56/28

Šifra: 203212
Stara cijena: 28,00 kn
Nova cijena: 20,00 kn

GLAVA TOPLING POLUGE 25.7x25 L=63

Šifra: 211384
Stara cijena: 315,00 kn
Nova cijena: 175,00 kn

GLAVA TOPLING POLUGE 32.3x25 L=63

Šifra: 211388
Stara cijena: 335,00 kn
Nova cijena: 179,00 kn

KLIN TREĆE TOČKE 19X110mm

Šifra: 198323
Stara cijena: 19,00 kn
Nova cijena: 16,00 kn

TOPLING POLUGA HID. CAT. 2 546-776

Šifra: 215265
Stara cijena: 2.935,00 kn
Nova cijena: 1.625,00 kn

TOPLING POLUGA HID. CAT. 3 640-890

Šifra: 215190
Stara cijena: 2.875,00 kn
Nova cijena: 2.550,00 kn

Sve cijene su izražene s PDV-om. Ponude nisu obvezujuće, ne odgovaramo za moguće pogreške.

www.psc-ferencak.hr
www.facebook.com/PscFerencak/
info@psc-ferencak.hr

KOPRIVNICA
Čarda 6
Telefon: +385 (48) 647 902

OSIJEK
Omladinska 128, Livana
Telefon: +385 (31) 211 902

VIROVITICA
Poduzetnička zona II/12
Telefon: +385 (33) 728 902

BJELOVAR
Gudovačka cesta 25
Telefon: +385 (43) 235 902

KUTJEVO
Zagrebačka ulica 44a
Telefon: +385 (34) 550 902

AKCIJSKI LETAK 2019

PSC Ferenčak

www.psc-ferencak.hr

KARDAN GP 04 KK 560

Šifra: 211432
Stara cijena: 540,00 kn
Nova cijena: 460,00 kn

KARDAN GP 02 KK 560

Šifra: 206190
Stara cijena: 450,00 kn
Nova cijena: 375,00 kn

KARDAN GP 04 PS KK 860

Šifra: 215985
Stara cijena: 870,00 kn
Nova cijena: 779,00 kn

OSIGURAČ KUGLE PREKLOPNI fi 11

Šifra: 193549
Stara cijena: 10,00 kn
Nova cijena: 8,00 kn

NOSAČ BALA ZA PREDNJI UTOVARIVAČ

Šifra: 202930
Stara cijena: 1.800,00 kn
Nova cijena: 1.349,00 kn

UTIKAČ 7 POLNI ALUMINIJSKI

Šifra: 201991
Stara cijena: 32,50 kn
Nova cijena: 22,00 kn

MAST LZR2 VIŠENAMJENSKA 400 g

Šifra: 209143
Stara cijena: 30,00 kn
Nova cijena: 27,00 kn

MAZALICA RUČNA 400 g

Šifra: 202628
Stara cijena: 100,00 kn
Nova cijena: 93,00 kn

ROTIRKA NASADNA 12V

Šifra: 199769
Stara cijena: 160,00 kn
Nova cijena: 130,00 kn

Sve cijene su izražene s PDV-om. Ponude nisu obvezujuće, ne odgovaramo za moguće pogreške.

www.psc-ferencak.hr
www.facebook.com/PscFerencak/
@info@psc-ferencak.hr

KOPRIVNICA
Čarda 6
Telefon: +385 (48) 647 902

OSIJEK
Omladinska 128, Livana
Telefon: +385 (31) 211 902

VIROVITICA
Poduzetnička zona II/12
Telefon: +385 (33) 728 902

BJELOVAR
Gudovačka cesta 25
Telefon: +385 (43) 235 902

KUTJEVO
Zagrebačka ulica 44a
Telefon: +385 (34) 550 902

PSC Ferenčak

AKCIJSKI LETAK 2019

www.psc-ferencak.hr

PARKIRNA NOGA fi48 ZA AUTO PRIKOLICU

Šifra: 205639
Stara cijena: 135,00 kn
Nova cijena: 109,00 kn

DRŽAČ PARKIRNE NOGE fi48

Šifra: 205640
Stara cijena: 45,00 kn
Nova cijena: 29,00 kn

ZATVARAČ STRANICA 3388

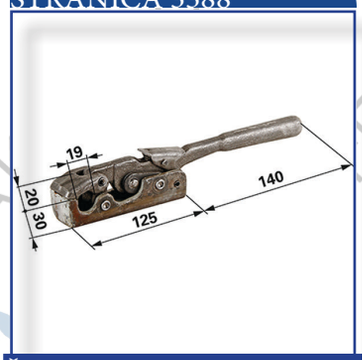

Šifra: 199394
Stara cijena: 275,00 kn
Nova cijena: 219,00 kn

BRUSILICA ZA LANCE PILA GP

Šifra: 216197
Stara cijena: 318,00 kn
Nova cijena: 255,00 kn

ZATVARAČ STRANICE V91 DESNI

Šifra: 198296
Stara cijena: 140,00 kn
Nova cijena: 119,00 kn

ZATVARAČ STRANICE V91 LIJEVI

Šifra: 200602
Stara cijena: 140,00 kn
Nova cijena: 119,00 kn

LANAC PILE SARP

Šifra: 212857, 212858, 212859, 21260
Stara cijena: 3,00 kn
Nova cijena: 2,70 kn

ČEKIĆ MALČERA BPT FI14.5/40/120/R90

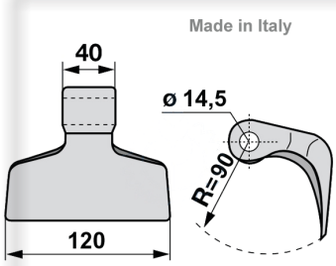

Šifra: 190470
Stara cijena: 67,00 kn
Nova cijena: 61,00 kn

IZOLATOR ŽICE PASTIRA 50/1 FARMA

Šifra: 213331
Stara cijena: 50,00 kn
Nova cijena: 45,00 kn

Sve cijene su izražene s PDV-om. Ponude nisu obvezujuće, ne odgovaramo za moguće pogreške.

www.psc-ferencak.hr
www.facebook.com/PscFerencak/
info@psc-ferencak.hr

KOPRIVNICA
Čarda 6
Telefon: +385 (48) 647 902

OSIJEK
Omladinska 128, Livana
Telefon: +385 (31) 211 902

VIROVITICA
Poduzetnička zona II/12
Telefon: +385 (33) 728 902

BJELOVAR
Gudovačka cesta 25
Telefon: +385 (43) 235 902

KUTJEVO
Zagrebačka ulica 44a
Telefon: +385 (34) 550 902